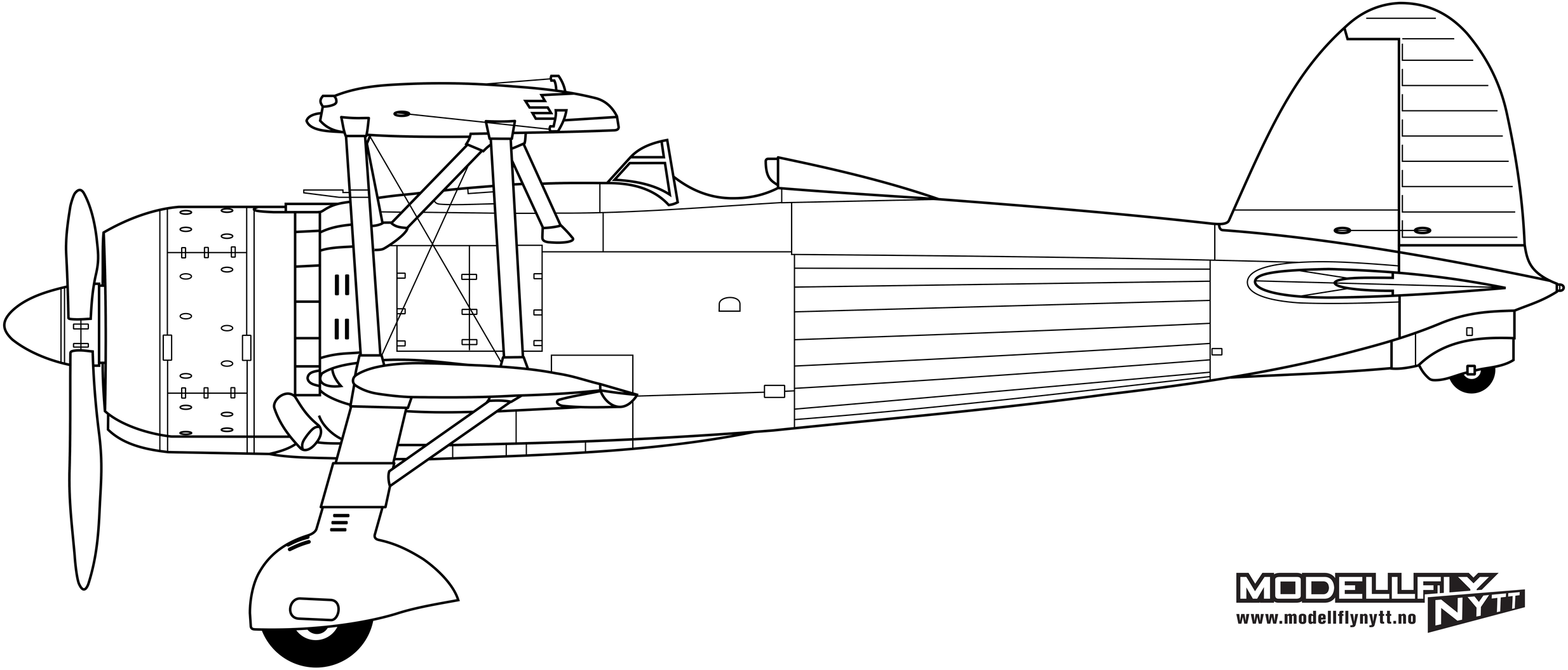

MODELLFLY NYTT
www.modellflynytt.no

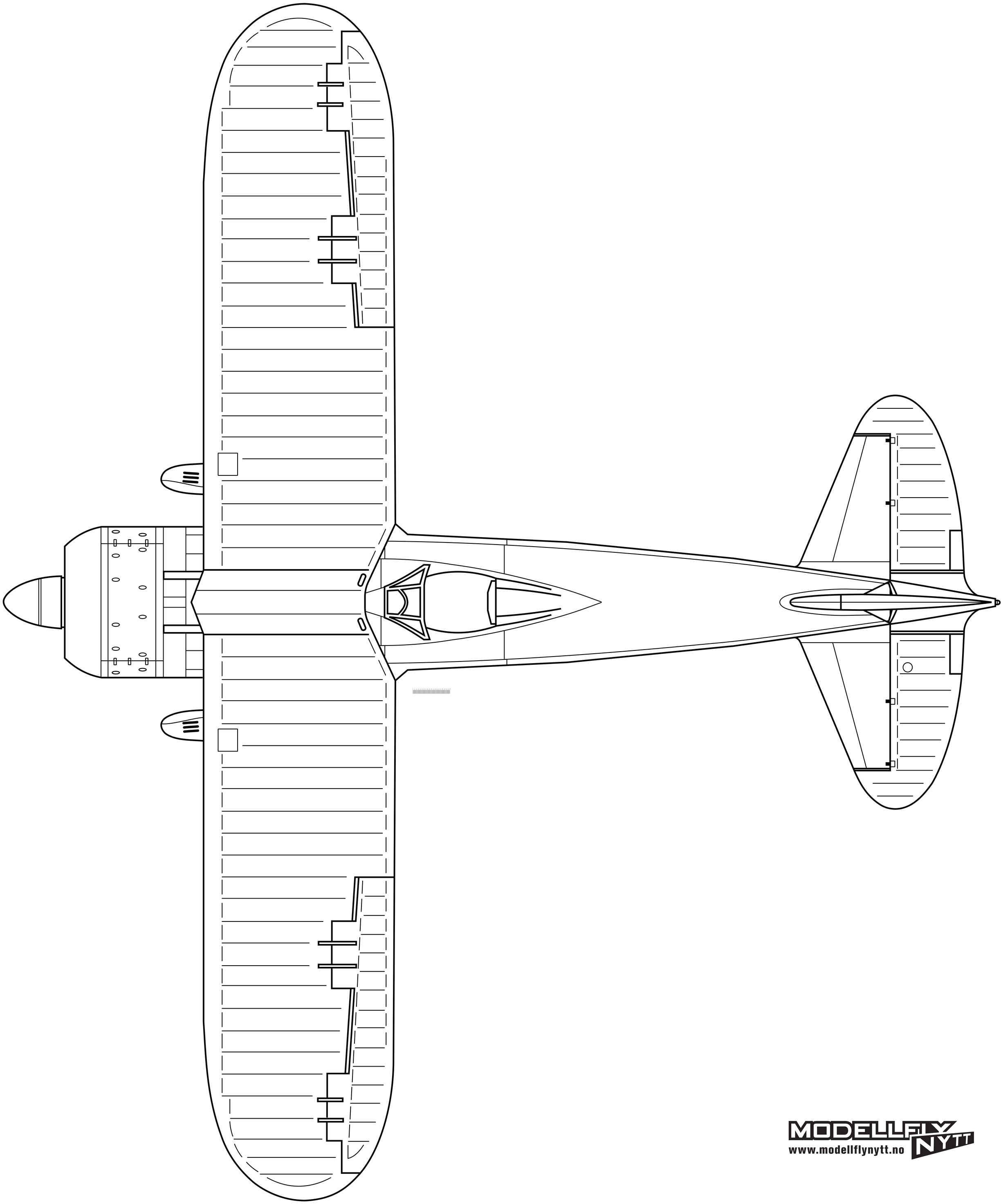

MODELLFLY NYTT
www.modellflynytt.no

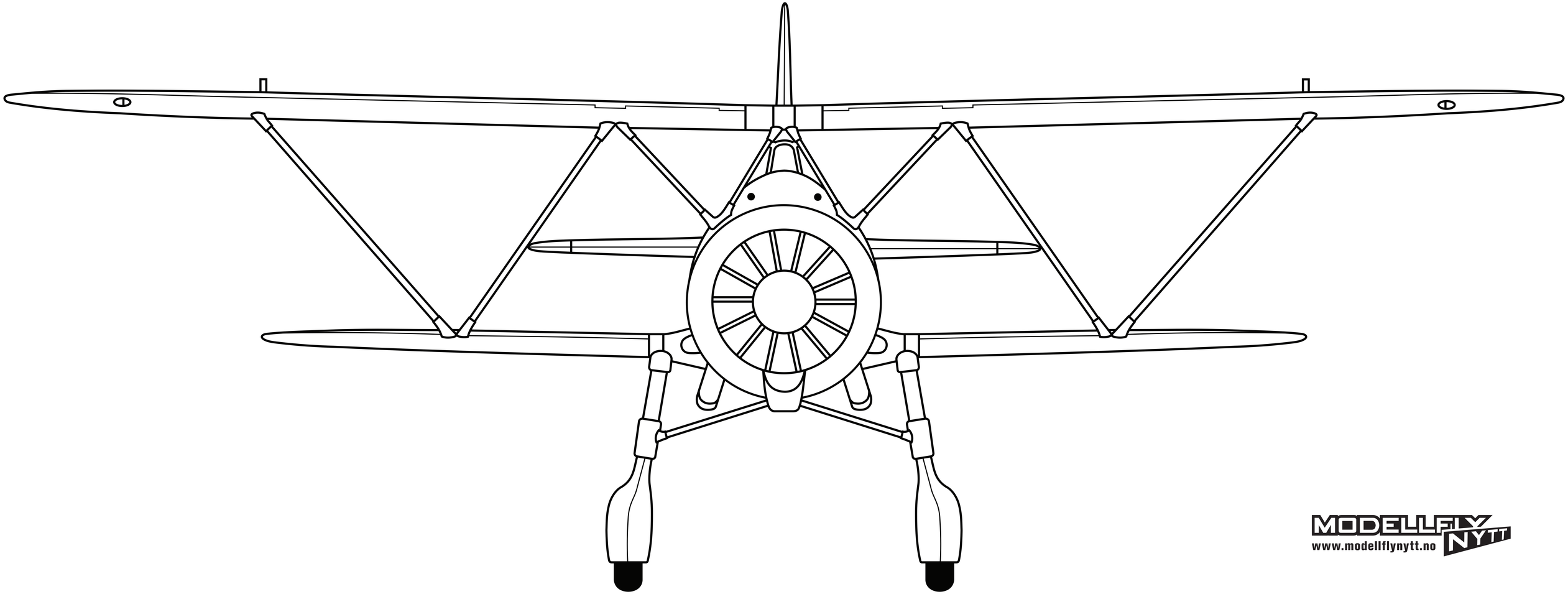

MODELLFLY NYTT
www.modellflynytt.no